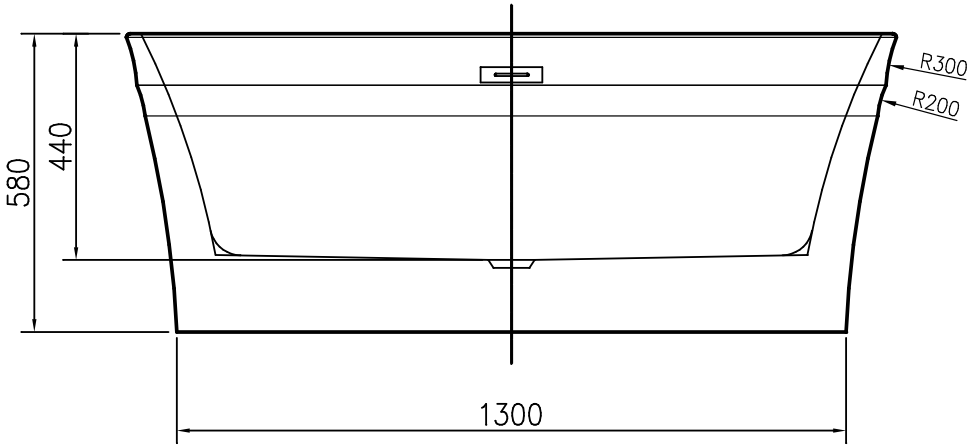
R300
R200
580
440
1300

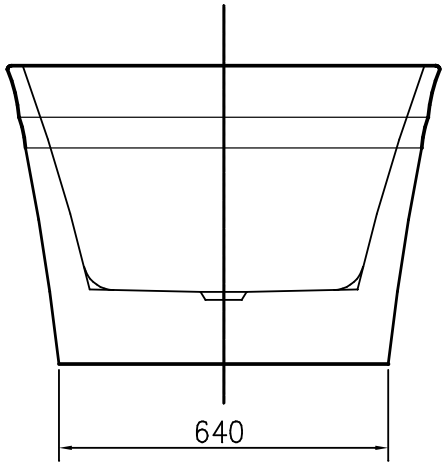
640

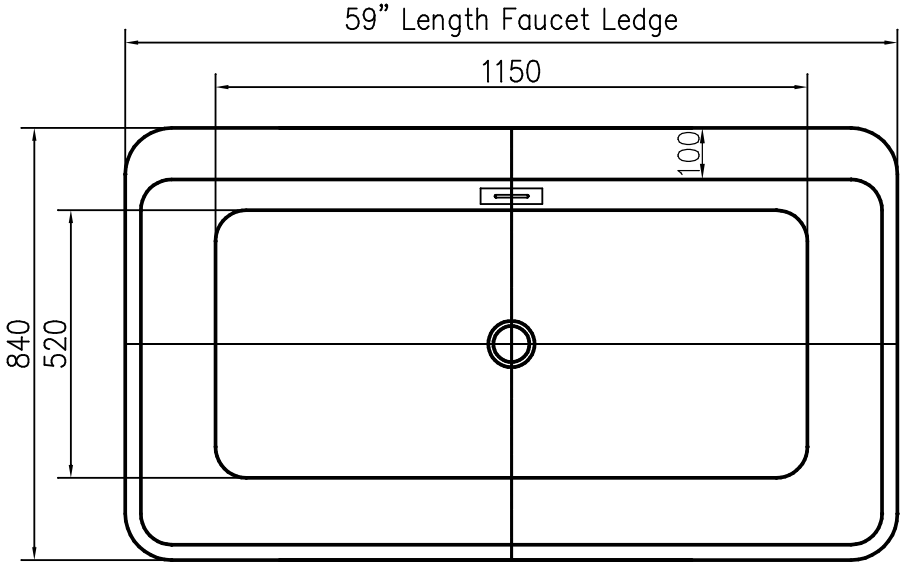
59" Length Faucet Ledge
1150
100
840
520

172095