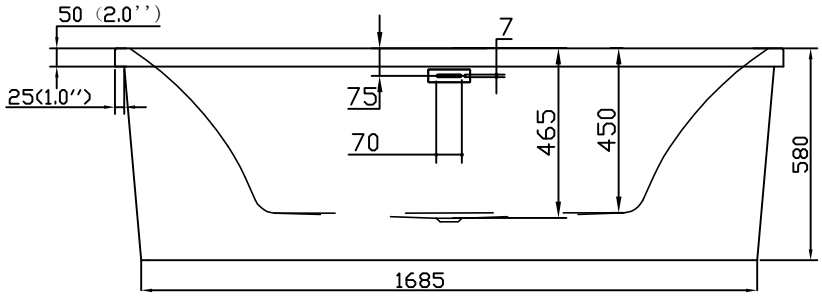

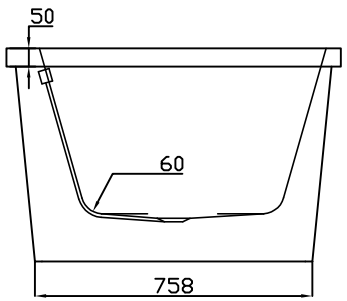

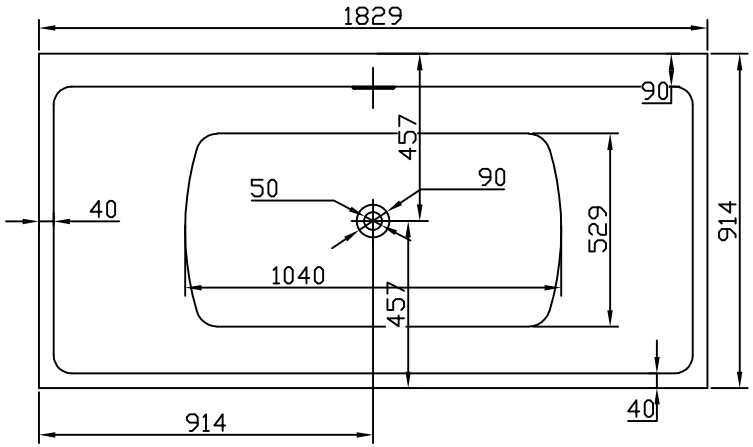

ZINZINI

LUXART 010